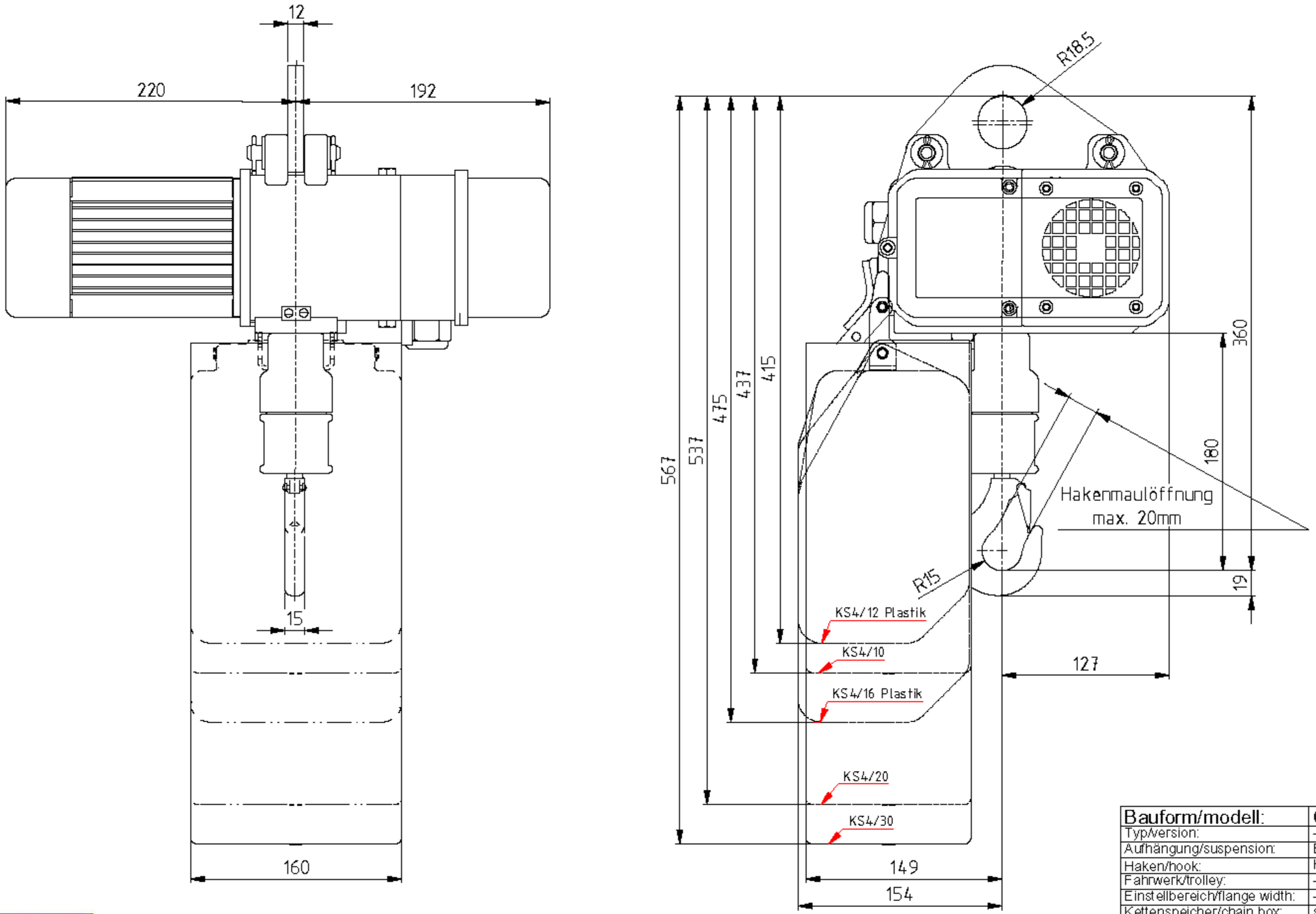

perfor Elektrokettenzug - Einlochaufhängeöse

Bauform/modell:	020/02 und 020/56
Typ/version:	-
Aufhängung/suspension:	Einlochaufhängeöse
Haken/hook:	Hakengeschirr
Fahrwerk/trolley:	-
Einstellbereich/flange width:	-
Kettenspeicher/chain box:	siehe Zeichnung

Auftrag/Angebot: order/offer:	-	Bearb.: drawn:	RGrau	gedruckt: printed:	14.10.2010

P:\Hauptordner\STAR LIFTKETTE\kleine BR 020-030\30 Haken\Einlochhaken\020_Ein_EKÖ_RA_KS4_0-30.dwg

Diese Zeichnung ist Eigentum der Hans-Hebetechnik+Metallbau GmbH . Ohne Genehmigung darf diese Zeichnung nicht vervielfältigt werden oder dritten Personen zugänglich gemacht werden. Diese Unterlagen sind vertraulich zu behandeln! Technische Änderungen vorbehalten!
This drawing is the property of Hans-Hebetechnik+Metallbau GmbH . It may not be duplicated or disclosed to third parties without the authority of Hans-Hebetechnik+Metallbau GmbH . Technical data are subject to change without notice.